Phonak PartnerMic™

Uživatelská příručka

A Sonova brand

PHONAK
life is on

Obsah

1. Úvod **4**

2. Seznamte se se zařízením PartnerMic **5**

2.1 Popis zařízení 6

3. Začínáme **8**

3.1 Nabíjení zařízení 8

3.2 Zapnutí/vypnutí 9

3.3 Spárování zařízení PartnerMic se sluchadly 10

3.4 Stabilita přenosu 13

4. Běžné používání zařízení PartnerMic **14**

4.1 Způsob nošení 14

4.2 Přehled světelné indikace (LED) 16

4.3 Upozornění při vybité baterii 16

4.4 Nastavení hlasitosti 17

5. Řešení problémů **18**

6. Servis a záruka **20**

6.1 Platnost záruky 20

6.2 Mezinárodní garance 20

6.3 Omezení záruky 21

7. Údaje o splnění předpisů **22**

8. Informace a popis symbolů **26**

9. Důležité bezpečnostní informace **29**

1. Úvod

Blahopřejeme vám k výběru zařízení PartnerMic. Jedná se o kvalitní výrobek od přední světové značky Phonak, která patří mezi elitu v oboru poslechové technologie.

Pečlivě si přečtěte tuto příručku, kde se dozvíte, jak co nejlépe využít funkcí, kterými je zařízení PartnerMic vybaveno.

V případě otázek se obraťte na svého poskytovatele sluchadel nebo navštivte stránky www.phonak.com

Phonak – life is on www.phonak.com

Certifikace CE: 2019

2. Seznamte se se zařízením PartnerMic

Zařízení PartnerMic nosí osoba, která hovoří. PartnerMic snímá hlas a přenáší jej přímo do obou sluchadel Phonak.

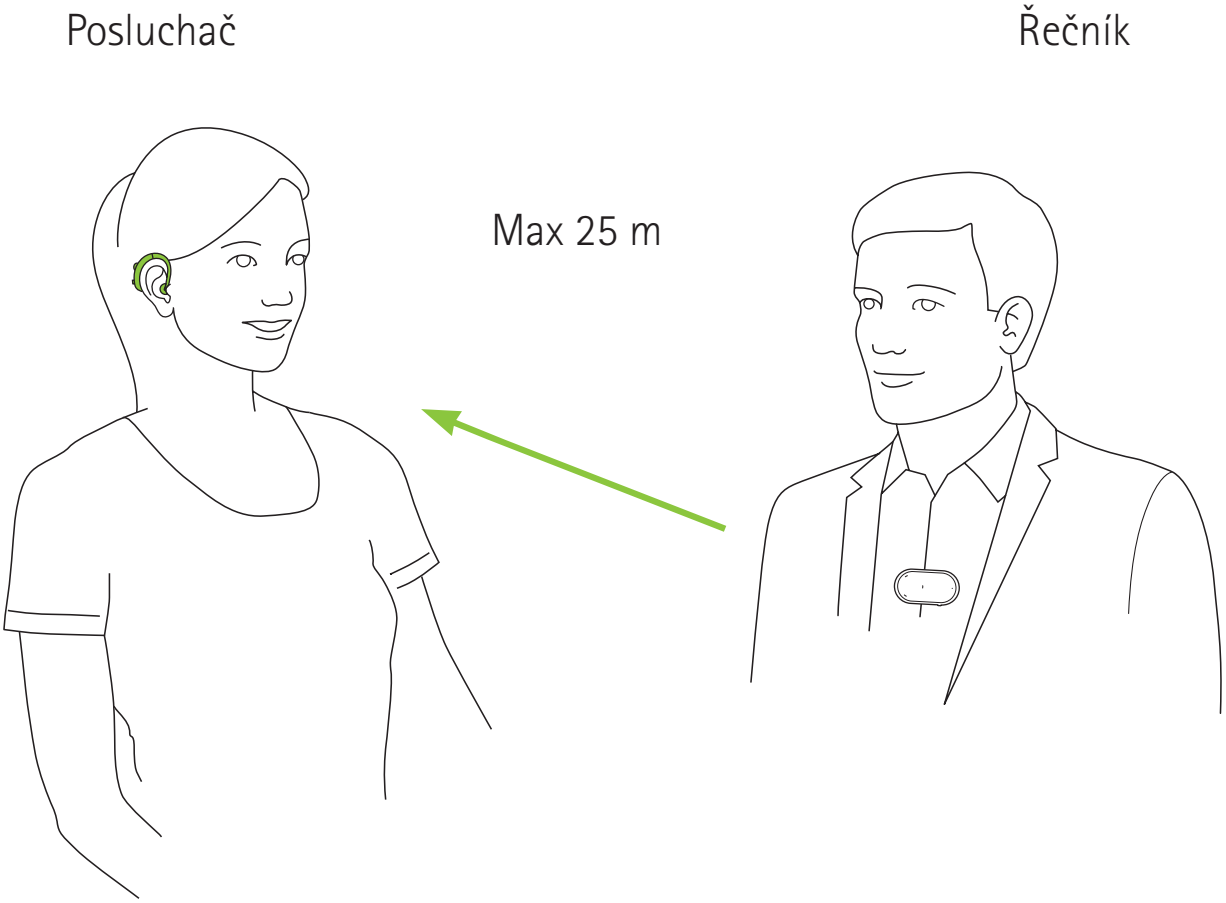

2.1 Popis zařízení

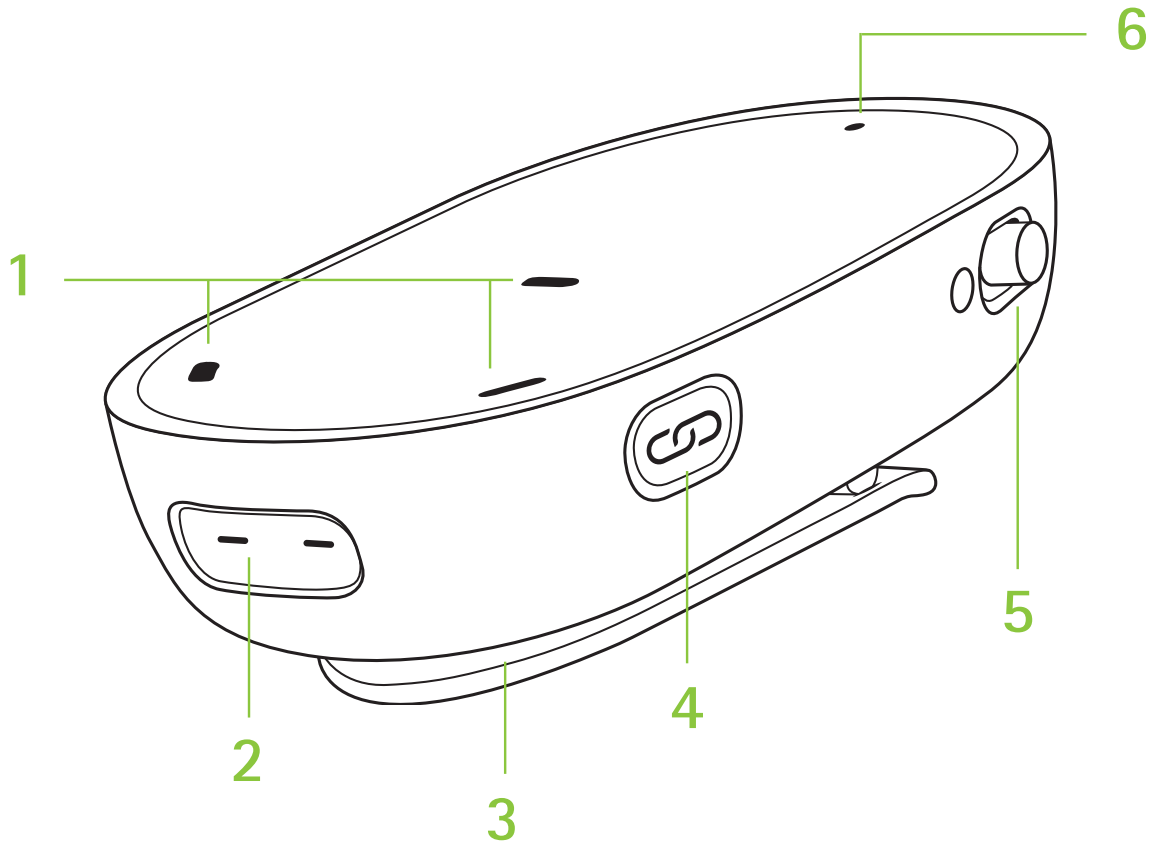

1 Vstupy mikrofonu
2 Vstup pro nabíječku
3 Spona
4 Tlačítko párování
5 Vypínač
6 Světelný indikátor

Příslušenství
(obsah se může lišit podle země)

- Kabel USB-C
- Závěsná šňůrka
- Ochranný obal
- Adaptér pro automobilovou nabíječku 12 V (volitelné)

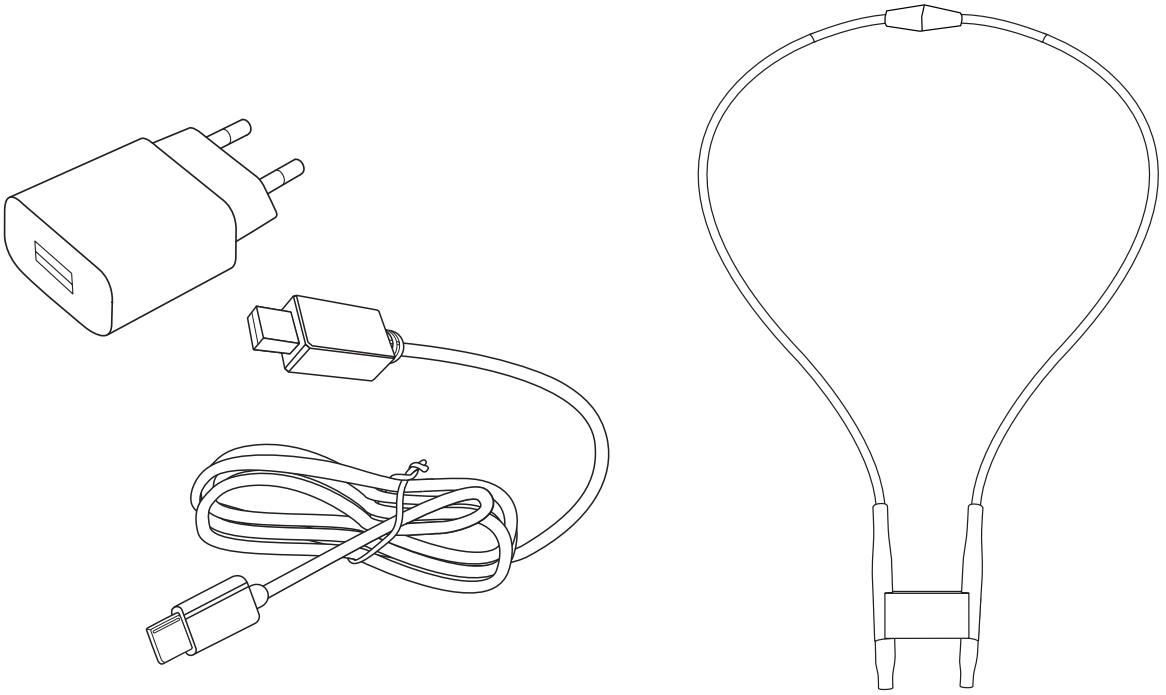

3. Začínáme

3.1 Nabíjení zařízení

Zařízení PartnerMic má vestavěnou nabíjecí baterii, kterou nelze vyjmout.

ⓘ Při prvním nabíjení ponechte zařízení PartnerMic nabíjet nejméně dvě hodiny, i když světelný indikátor nesvítí nebo se rozsvítí zeleně.

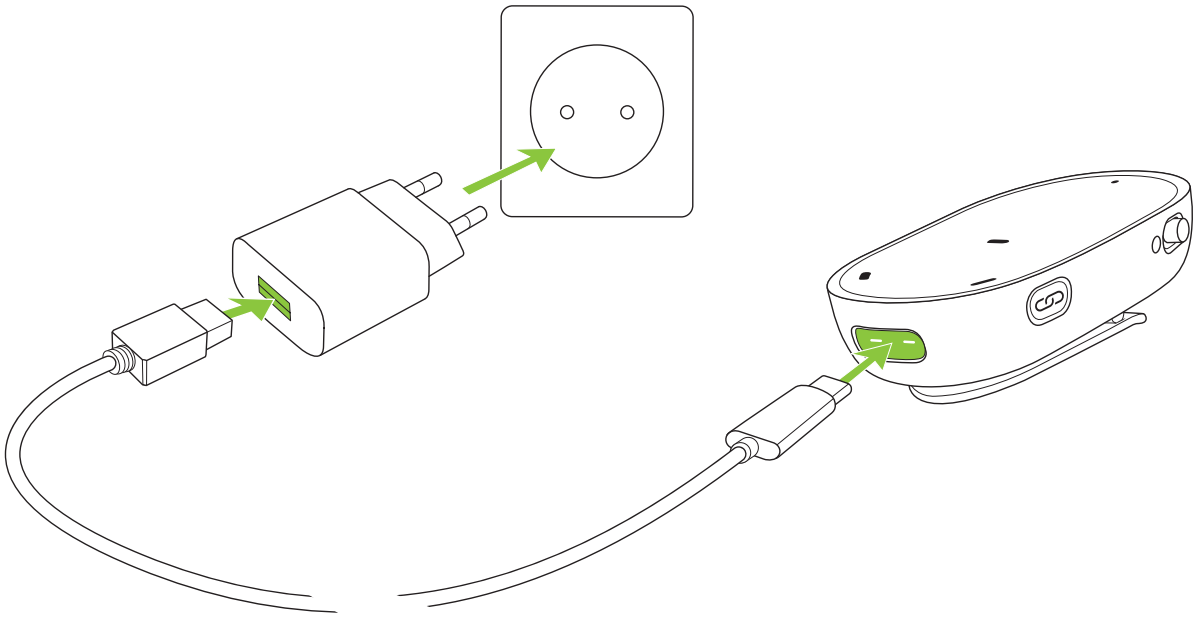

- Zapojte zdroj do zásuvky.
- Zapojte zástrčku USB do vstupu pro nabíječku na zařízení PartnerMic.
- Obvyklá doba nabíjení jsou 2 hodiny.
- Nabíjení je dokončeno, když se světelný indikátor rozsvítí zeleně.

ⓘ Zařízení PartnerMic bude během nabíjení vypnuté.

3.2 Zapnutí/vypnutí

Posunutím vypínače zařízení PartnerMic zapněte nebo vypněte. Když zařízení nepoužíváte, vypněte jej.

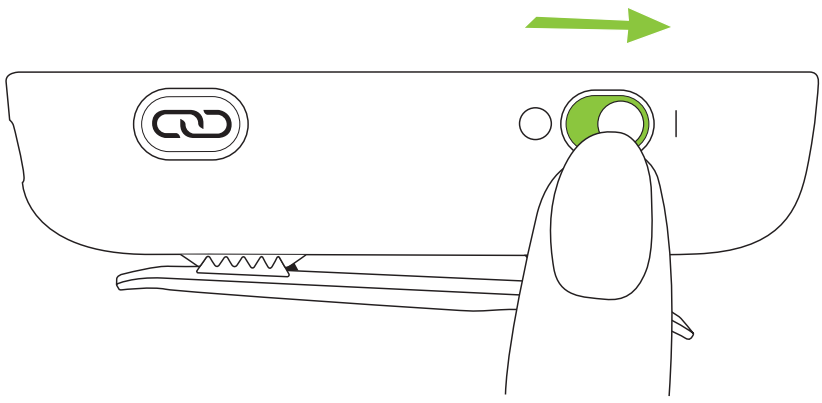

3.3 Spárování zařízení PartnerMic se sluchadly

Zařízení PartnerMic je nutné před použitím spárovat se sluchadly. Jestliže zařízení ještě nebylo se sluchadly spárováno, při zapnutí automaticky přejde do režimu párování a rozbliká se modře.

ⓘ Pokud jste dostali PartnerMic a sluchadla jako sadu, jsou již spárované.

- Ověřte, že jsou sluchadla zapnutá.
- Spusťte zařízení PartnerMic a přidržte je ve vzdálenosti do 10 cm od sluchadla.
- Párování je skončeno, když se světelný indikátor rozsvítí zeleně. Ve sluchadlech také uslyšíte potvrzovací pípnutí.

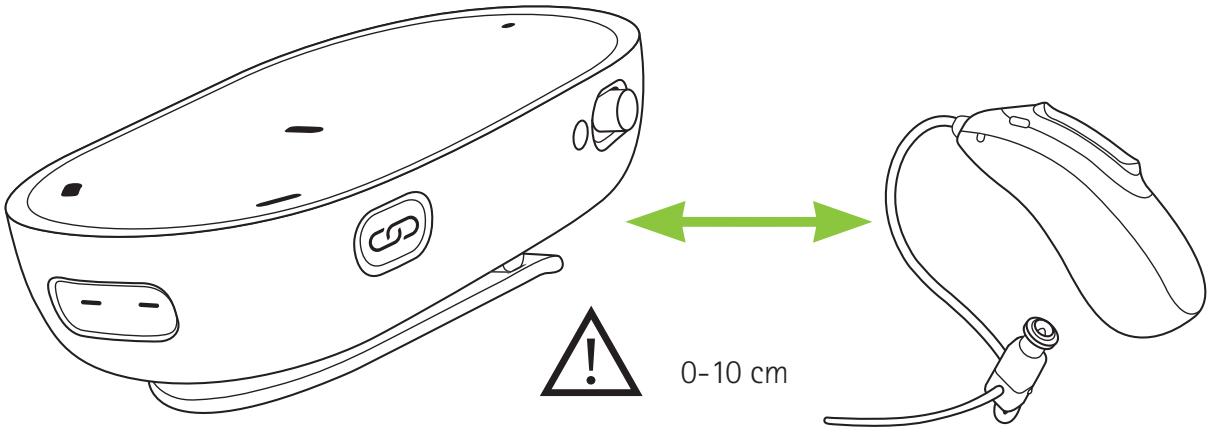

ⓘ Sluchadla stačí spárovat jednou. Párování zůstává po vypnutí a opětovném zapnutí zachováno.

Chcete-li párování opakovat, je možné stisknutím tlačítka párování aktivovat režim párování manuálně.

- Umístěte zařízení PartnerMic do vzdálenosti 10 cm od sluchadla.
- Stiskněte tlačítko párování.
- Párování je dokončeno, když se světelný indikátor rozsvítí zeleně.

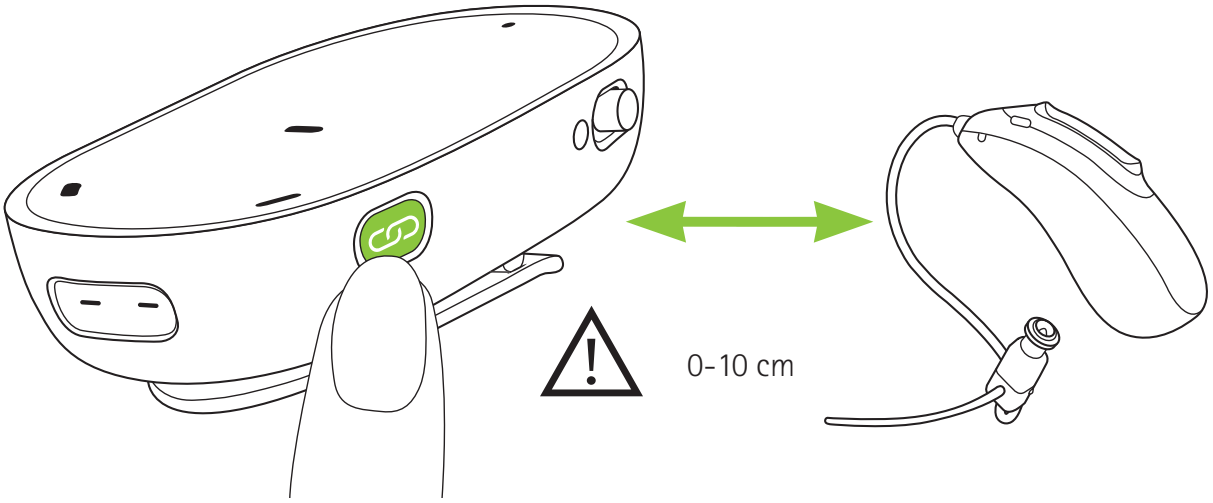

ⓘ Po úspěšném spárování se zruší párování případně dříve spárovaných sluchadel.

3.4 Stabilita přenosu

Zařízení PartnerMic je schopno přenášet zvuk do vzdálenosti 25 metrů.

Dosah se může snižovat, pokud signálu stojí v cestě překážky, například zdi, nábytek nebo lidské tělo.

Jestliže jsou sluchadla mimo dosah zařízení PartnerMic, příjem zvuku se ukončí. Jakmile se sluchadla dostanou zpět do dosahu zařízení PartnerMic, příjem zvuku se automaticky obnoví.

4. Běžné používání zařízení PartnerMic

4.1 Způsob nošení

Zařízení PartnerMic nosí osoba, která hovoří, a připne si je pomocí spony nebo zavěsí pomocí šňůrky kolem krku.

Se sponou:

- Stisknutím sponu opatrně otevřete.
- Pečlivě připevněte PartnerMic na oděv.

Na šňůrce:

- Připevněte PartnerMic ke šňůrce pomocí spony.
- Pověste šňůrku kolem krku.
- Zatažením za volné konce upravte délku.

Umístění zařízení PartnerMic

- Pro dosažení optimálního výkonu umístěte zařízení PartnerMic 20 cm pod ústa řečníka.
- Neměla by být překročena vzdálenost 50 cm.
- Nenaklánějte zařízení PartnerMic pod úhlem větším než 45°.
- Jestliže nelze sponu přichytit k oděvu, použijte dodávanou šňůrku.
- Při používání zařízení PartnerMic jej nezakrývejte oděvem, jinak se mohou ozývat škrábavé zvuky.

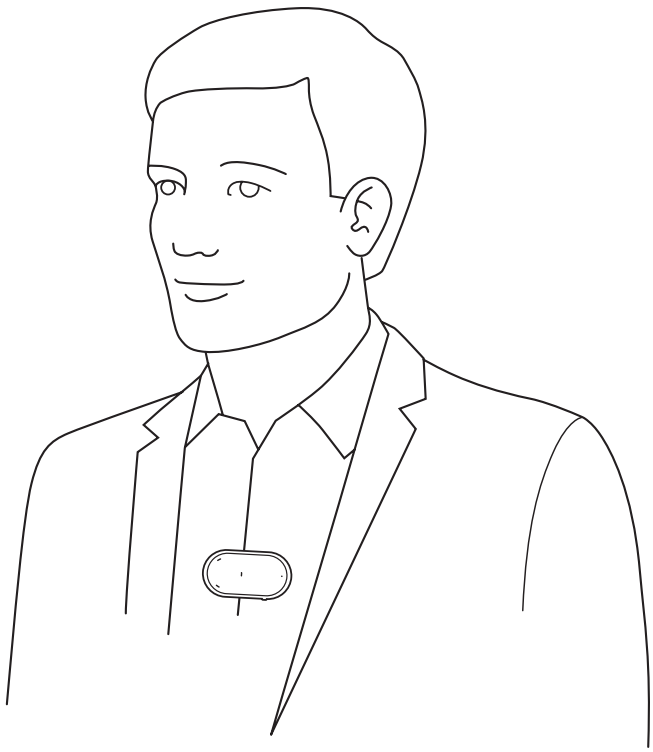

4.2 Přehled světelné indikace (LED)

Během provozu

Svítí zeleně 3 s	Zapíná se
Bliká červeně	Vybitá baterie (zbývá přibližně 30 min)
Bliká modře	Režim párování
Svítí červeně 5 s	Párování selhalo
Svítí stále červeně	Závada zařízení

Během nabíjení

Bliká zeleně	Nabíjí se
Svítí stále zeleně	Nabíjení dokončeno

4.3 Upozornění při vybité baterii

Když má baterie zařízení PartnerMic kapacitu na cca 30 minut provozu, uslyšíte každých 10 minut dvojité pípnutí a indikátor začne červeně blikat.

4.4 Nastavení hlasitosti

Hlasitost zařízení PartnerMic lze nastavit univerzálním tlačítkem na sluchadle nebo pomocí funkcí dálkového ovládání v aplikaci myPhonak, dostupné pro systémy Android i iOS.

5. Řešení problémů

Problém	Příčiny
Neslyším ze zařízení PartnerMic žádný zvuk	Zařízení PartnerMic je vypnuté.
	Zařízení PartnerMic není spárované se sluchadly.
	Vzdálenost mezi zařízením PartnerMic a sluchadly je moc velká.
	Přenosu brání překážka.
Během přenosu zvuku dochází ke slyšitelným výpadkům	Zařízení PartnerMic je příliš daleko od sluchadel nebo ho stíní nějaká překážka (např. lidské tělo).
Hlasitost během přenosu není vyhovující (příliš nízká či vysoká)	Nesprávně nastavené úrovně hlasitosti.
Přílišný šum, nerozumím řečníkovi.	Mikrofony sluchadel jsou nastaveny na příliš velkou citlivost.
	Zařízení PartnerMic není správně umístěno.
	Sluchadla nejsou správně nastavena.

Řešení
Ověřte, že je zařízení zapnuté a plně funkční.
Spárujte zařízení PartnerMic se sluchadly.
Snižte vzdálenost mezi zařízeními.
V závislosti na tom, o jakou překážku se jedná (např. lidské tělo), může být nutné zajistit přímou viditelnost.
Nepřekračujte maximální vzdálenost dosahu a upravte orientaci zařízení.
Upravte hlasitost pomocí univerzálního tlačítka na sluchadle nebo použijte funkce dálkového ovládání v aplikaci myPhonak.
Snižte hlasitost sluchadel stisknutím univerzálního tlačítka na sluchadle.
Umístěte zařízení PartnerMic blíže k ústům řečníka (20 cm) a ujistěte se, že není nakloněno pod úhlem vyšším než 45°. Zařízení PartnerMic by nemělo být zakryto oděvem.
Požádejte svého poskytovatele sluchadel, aby vám je pomohl lépe nastavit.

6. Servis a záruka

6.1 Platnost záruky

Na výrobek je poskytována záruční doba v souladu s platným občanským zákoníkem ČR, která vstupuje v platnost v den nákupu.

6.2 Mezinárodní garance

Společnost Sonova AG poskytuje na tento výrobek omezenou mezinárodní garanci v délce jednoho roku.

Tato omezená garance se vztahuje pouze na výrobní vady a vady materiálu. Garance je platná pouze při předložení řádně vyplněného záručního listu. Mezinárodní garance nemá vliv na žádná práva odvíjející se od platných národních právních norem pro prodej spotřebního zboží.

6.3 Omezení záruky

Tato záruka se nevztahuje na poškození způsobené nesprávnou manipulací nebo používáním, vystavením chemikáliím, vniknutím vody nebo nadměrným namáháním. Poškození způsobené třetími stranami nebo neautorizovanými servisními středisky má za následek neplatnost záruky na níže uvedený výrobek. Tato záruka se nevztahuje na servisní zásahy provedené prodejcem zařízení v jeho provozovně.

Sériové číslo

Autorizovaný prodejce (razítko/podpis):

Datum zakoupení:

7. Údaje o splnění předpisů

Evropa:

Prohlášení o shodě

Společnost Sonova AG tímto prohlašuje, že tento výrobek je v souladu se základními požadavky směrnice pro rádiová zařízení 2014/53/EU. Plný text prohlášení o shodě lze získat od výrobce, místního zástupce společnosti nebo na stránkách www.phonak.com/us/en/certificates.

Provozní frekvence: 2 400 – 2 483,5 MHz
Výkon: <20 mW vysílací výkon

Austrálie/Nový Zéland:

R-NZ

Štítek shody s platnými normami pro rádiové spektrum (RSM) a australskými normami Úřadu pro komunikace a média (ACMA) pro legální prodej na Novém Zélandě a v Austrálii.
Štítek shody R-NZ je určen pro rádiové výrobky dodávané na novozélandský trh ve shodě na úrovni A1.

Poznámka 1:
Toto zařízení vyhovuje části 15 předpisů FCC a průmyslovým kanadským licenčním standardům – mimo RSS. Provoz je podmíněn následujícími dvěma podmínkami:

1) zařízení nesmí způsobovat škodlivé rušení a
2) zařízení musí odolat jakémukoli působícímu rušení, včetně rušení, které může způsobit jeho nežádoucí fungování.

Poznámka 2:
Změny nebo úpravy provedené v tomto zařízení bez výslovného schválení společnosti Sonova AG mohou způsobit neplatnost oprávnění FCC pro provoz tohoto zařízení.

Poznámka 3:
Toto zařízení bylo testováno a shledáno jako vyhovující limitům pro digitální zařízení třídy B podle části 15 Směrnic FCC a normy ICES-003 kanadského federálního ministerstva průmyslu. Tyto limity jsou stanoveny tak, aby zajistily přiměřenou ochranu proti škodlivým rušením domovních zařízení.

Toto zařízení vytváří, využívá a může vyzařovat radiofrekvenční energii, a pokud není nainstalováno a používáno v souladu s instrukcemi, může způsobit škodlivé rušení radiokomunikačních zařízení. Neexistuje záruka, že v konkrétní instalaci nedojde k rušení. Pokud toto zařízení způsobí škodlivé rušení rádiového nebo televizního příjmu, což lze ověřit vypnutím a zapnutím zařízení, doporučuje se uživateli, aby zkusil rušení odstranit pomocí jednoho nebo několika z následujících opatření:

- Přeorientujte nebo přemístěte přijímací anténu.
- Zvětšete odstup mezi zařízením a přijímačem.
- Připojte zařízení k zásuvce náležející k jinému okruhu, než ke kterému je připojen přijímač.
- Poraďte se s obchodníkem nebo zkušeným technikem specializovaným na rádia a televizory.

Poznámka 4:
Japonská zákonná norma pro rádiový provoz
Toto zařízení je uznáno v souladu s japonským zákonem o rádiových zařízeních (電波法). Toto zařízení nelze upravovat (jinak se udělené označení stává neplatným).

Další podrobnosti naleznete v technickém listu, který je ke stažení na stránkách www.phonak.com.

Poznámka 5:
Prohlášení FCC/kanadského ministerstva průmyslu o působení rádiového záření
Toto zařízení vyhovuje limitům FCC/kanadského ministerstva průmyslu pro rádiové vyzařování v neřízeném prostředí.

Vysílač se nesmí umísťovat do stejného místa ani provozovat současně s jinou anténou nebo vysílačem.

8. Informace a popis symbolů

CE	Symbolem CE společnost Sonova AG potvrzuje, že tento výrobek je v souladu se směrnicí pro rádiová zařízení 2014/53/EU.
	Tento symbol znamená, že je důležité, aby si uživatel přečetl relevantní informace uvedené v této uživatelské příručce a řídil se jimi.
	Označuje výrobce zdravotnických prostředků, jak je uvedeno ve směrnici EU 93/42/EHS.
	Tento symbol znamená, že je důležité, aby se uživatel řídil relevantními upozorněními uvedenými v této uživatelské příručce.
	Důležité informace týkající se manipulace s výrobkem a jeho bezpečnosti.

Provozní podmínky	Výrobek byl navržen pro bezproblémový provoz bez omezení, pokud je užíván k určeným účelům, není-li v této uživatelské příručce uvedeno jinak.
	Teplota při přepravě a skladování: –20 °C až 60 °C. Provozní teplota: 0 °C až 45 °C.
	Uchovávejte v suchu.

	Vlhkost během přepravy a uskladnění: <90 % (nekondenzující). Vlhkost vzduchu při provozu: <95 % (nekondenzující).
	Atmosférický tlak: 500 hPa až 1 500 hPa.
	Tento symbol na výrobku nebo jeho obalu znamená, že nemá být ukládán společně s běžným komunálním odpadem. Jste zodpovědní za to, že nepotřebné zařízení bude zlikvidováno samostatně mimo běžný komunální odpad. Správnou likvidací starých zařízení zabráníte negativním dopadům na životní prostředí i zdraví osob.

9. Důležité bezpečnostní informace

Před použitím zařízení si přečtěte informace na následujících stránkách.

Upozornění

⚠ Toto zařízení není určeno dětem mladším 36 měsíců. Obsahuje malé součásti, které mohou při spolknutí dětmi způsobit udušení. Udržujte mimo dosah dětí, osob s narušenými kognitivními schopnostmi a domácích zvířat. V případě spolknutí ihned požádejte o pomoc lékaře nebo nemocnici.

⚠ Zařízení může vytvářet magnetická pole. Jestliže zařízení PartnerMic ovlivňuje implantovaná zařízení (např. kardiostimulátory, defibrilátory atd.), přestaňte zařízení PartnerMic používat a požádejte o radu lékaře či výrobce implantátu.

⚠ Používejte pouze sluchadla naprogramovaná přímo pro vás od poskytovatele sluchadel.

⚠ Elektrické komponenty likvidujte v souladu s místními předpisy.

⚠ Změny nebo úpravy jakéhokoli z těchto zařízení, které nebyly výslovně schváleny společností Sonova AG, nejsou dovoleny.

⚠ Externí zařízení je možné připojovat pouze v případě, že byla otestována v souladu s příslušnými normami IEC 60601–1, IEC 60065, IEC 60950–1, IEC 62368–1 nebo jinými platnými bezpečnostními předpisy. Používejte pouze příslušenství schválené společností Sonova AG.

⚠ Z bezpečnostních důvodů používejte pouze nabíječky dodávané společností Sonova AG.

⚠ Zařízení nepoužívejte ve výbušných prostorách (doly nebo průmyslové prostory s nebezpečím výbuchu, prostředí bohatá na kyslík nebo prostory, kde se manipuluje s hořlavými anestetiky) nebo v místech, kde je zakázáno používat elektronická zařízení.

⚠ Otevírání zařízení jej může poškodit. Pokud se objeví potíže, které nelze vyřešit pomocí nápravných postupů uvedených v kapitole řešení problémů této uživatelské příručky, zkonzultujte je s vaším poskytovatelem sluchadel.

⚠ Šňůrka se nesmí používat, jestliže hrozí nebezpečí zachycení, například ve stroji nebo jiném zařízení.

Informace týkající se bezpečnosti výrobku

ⓘ Chraňte konektory, zástrčky a napájení zařízení před nečistotami.

ⓘ Při připojování zařízení ke kabelům nepoužívejte nadměrnou sílu.

ⓘ Chraňte zařízení před nadměrným prachem, vlhkostí (koupelny, bazény) a zdroji tepla (radiátor). Chraňte zařízení před nadměrnými otřesy a vibracemi.

ⓘ Zařízení čistěte vlhkou tkaninou. K čištění nikdy nepoužívejte čisticí prostředky pro domácnost (prací prášek, mýdlo atd.) nebo alkohol. Nikdy nepoužívejte mikrovlnnou troubu nebo jiné tepelné přístroje za účelem vysušení zařízení.

ⓘ Rentgenové záření a vyšetření CT nebo MR mohou zařízení zničit nebo negativně ovlivnit jeho funkci.

ⓘ Jestliže zařízení spadlo nebo se poškodilo, jestliže se přehřeje, má-li poškozený kabel nebo zástrčku či spadlo-li do kapaliny, přestaňte je používat a kontaktujte autorizované servisní středisko.

Další důležité informace

ⓘ Výkonná elektronická zařízení, větší elektronické instalace nebo kovové stavby mohou narušit a výrazně snížit dosah zařízení.

Poznámky

Autorizovaný prodejce:

Distributor pro Českou republiku:
REJA spol. s r. o.
www.reja.cz
www.phonak.cz
www.sluchadla-deti.cz
www.komunikacnisystem.cz
www.audiodum.cz

Výrobce:
Sonova AG
Laubisrütistrasse 28
CH-8712 Stäfa
Švýcarsko
www.phonak.com

sonova
HEAR THE WORLD

029-0790-Czech/V1.00/2021-05/SB © 2019 Sonova AG All rights reserved